Für diese techn. Unterlage behalten wir uns alle Rechte vor. Ohne unsere vorherige Zustimmung darf sie weder vervielfältigt, noch Dritten zugänglich gemacht werden und sie darf durch den Empfänger oder Dritte auch nicht in anderer Weise missbräuchlich verwendet werden.

All rights reserved. No copies unless written permission from ROSE. Drawing may not be passed to third parties or misused in any way.

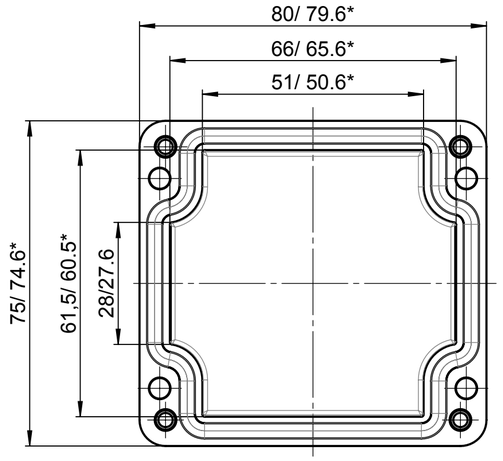

Deckel / lid

* = Mass durch Formkonizität nach unten verringert.
Freimass - Toleranz nach DIN 16901-130
* = Dimensions reduced in the lower part by mould incline
General tolerances according to DIN 16901-130

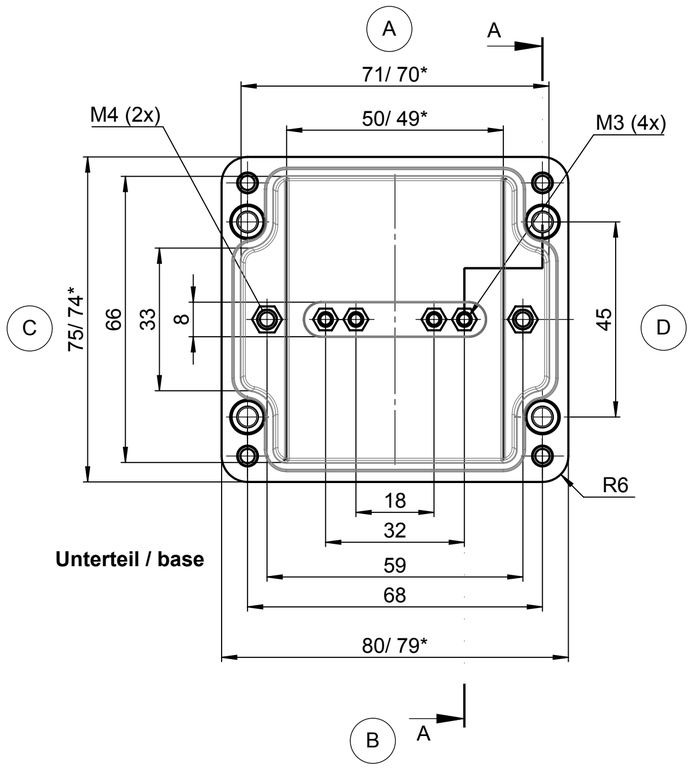

Unterteil / base

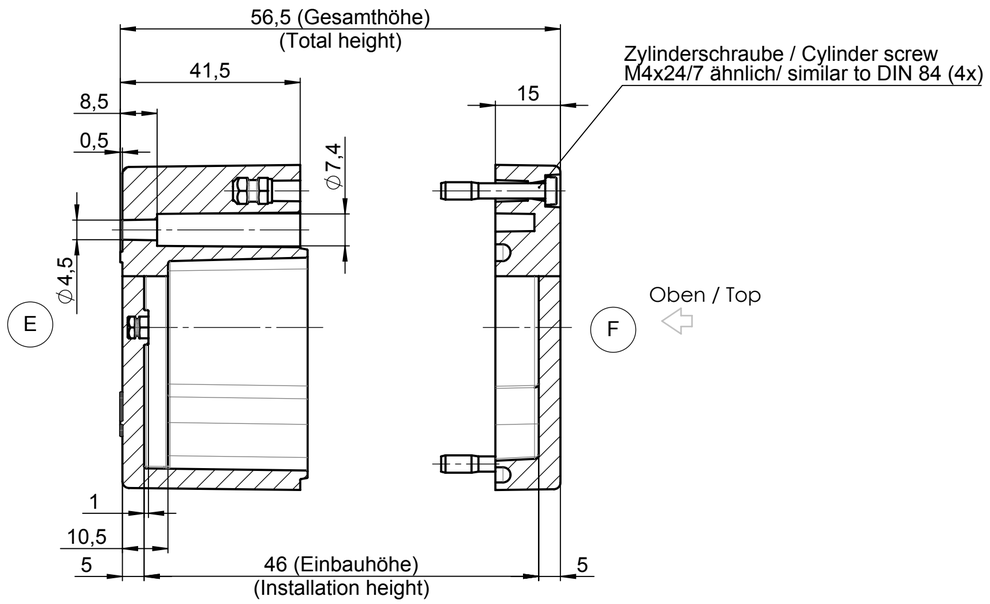

				Projekt-Nr./project-no.	
				Farbe/color	
				Gewicht/weight	281g
Index	Änderung/Modification	Änd.Nr. Mod.Nr.	Datum/Date/Name	Werkstoff/Material	*
ROSE	Systemtechnik GmbH 32457 Porta Westfalica	erstellt: created:	09.02.17 D.Mac.	Oberfläche/Surface	
		geprüft: checked:	21.03.17 J.Pla.	Freimaßtoleranz open tolerances	DIN 16901-130
				Werkstückkanten/Edges	
Maßstab Scale 1:1	Benennung/Description Polyester Gehäuse Polyester enclosure			Ersatz für Replacement for	
				Bemerkung/Note	
DIN A2				Zeichnung-Nr.:/Drawing-No.: KAT02.080806	

X-ON Electronics

Largest Supplier of Electrical and Electronic Components

Click to view similar products for Enclosures, Boxes & Cases ***category:***

Click to view products by Rose Bopla ***manufacturer:***

Other Similar products are found below :

M-10-PLATED 60221-01 M17-L-PLN 63310-01-000 6711GSKT MDC-862-PLAIN-ALUM 83535-01-508 90026-501-000 1301280087 138-PLAIN 144011 EAS-500 (BLACK ANO) 2062750000 2697466 1928952 AKG 33 16 80 ME 2106-IR 2792057 2906241 2906254 H5031 M-10-LID-PLATED CU-284 MDC-532-PLAIN-ALUM B137 5400TN 043853 11416P KR8-315 UM-SE-A73-R BK TUF 55 25 100 ME 332-907 52213 EKJB 24560-245 144012 M18-L-PLTD 73095-510-000 CNM-0303 Black S3A-453213-S ALUG702RD040-IR P/4.2 PC 1919 13 G-2FSH PC 200/175 XHT PCM 125/100 T PRO11.5 P33133313 13700401 13701001 12741401 13750801